Zestawienie pomieszczeń piętra - Administracja przychodni:

Lp.	pomieszczenie	pow. użytkowa
2.01.	pom. biurowe księgowość 4 os.	25,64 m²
2.02.	pom. biurowe księgowość 2os.	12,56 m²
2.04.	pom. biurowe zamówienia 2 os.	18,16 m²
2.05.	pom. pomocnicze	4,41 m²
2.06.	korytarz	47,84 m²
2.08.	pom. biurowe - Mecenas	9,00 m²
2.10.	pom. techniczne - serwerownia	4,72 m²
2.11.	pom. biurowe 2 os.	14,33 m²
2.12.	WC D/os. niepełnospr.	4,35 m²
2.14.	przedsionek WC męski	2,25 m²
2.15.	WC męski	1,80 m²
2.16.	pom. biurowe - Dyrektor	24,92 m²
2.20.	winda	6,01 m²
2.21.	pom. socjalne	4,35 m²
2.22.	pom. biurowe - sekretariat	15,80 m²
2.23.	klatka schodowa	5,36 m²
	Razem:	201,50 m²

Zestawienie pomieszczeń piętra - Centrum Zdrowia Psychicznego:

zmiana przeznaczenia pomieszczeń na Centrum Zdrowia Psychicznego

Lp.	pomieszczenie	pow. użytkowa
2.03.	gabinet psychologiczny	20,15 m²
2.07.	gabinet psychologiczny	15,56 m²
2.13.	gabinet psychologiczny	22,67 m²
2.17.	gabinet psychologiczny	14,93 m²
2.18.	gabinet psychologiczny	18,79 m²
2.19.	zajęcia indywidualne	10,16 m²
2.24.	sala terapii grupowej	21,77 m²
2.25.	korytarz	31,26 m²
2.27.	sala terapii grupowej	37,30 m²
2.28.	gabinet psychologa	21,93 m²
2.29.	gabinet psychologa	14,82 m²
2.30.	gabinet psychologa	14,27 m²
2.31.	przedsionek WC personelu	1,74 m²
2.32.	WC personelu	1,31 m²
2.33.	pom. porządkowe	4,38 m²
2.34.	pom. socjalne	8,44 m²
2.35.	rozdzielnica elektryczna	0,32 m²
	Razem:	259,80 m²

Razem piętro: 461,30 m²

Zestawienie powierzchni budynku wg. wydanego pozwolenia na budowę:

Lp.	pomieszczenie	pow. użytkowa
1.	parter Centrum Zdrowia Psychicznego	473,53 m²
2.	piętro Administracja	201,50 m²
2.	piętro Centrum Zdrowia Psychicznego	259,80 m²
	Razem:	934,83 m²

Zestawienie powierzchni budynku wg zamiennego pozwolenia na budowę:

Lp.	pomieszczenie	pow. użytkowa
1.	parter Centrum Zdrowia Psychicznego	153,15 m²
2.	piętro Centrum Zdrowia Psychicznego	155,04 m²
	Razem:	308,19 m²

Zestawienie powierzchni budynku łącznie:

Lp.	pomieszczenie	pow. użytkowa
1.	powierzchnia wg wydanego PNB	934,83 m²
2.	zamienne PNB	308,19 m²
	Razem:	1 243,02 m²

Zestawienie pomieszczeń piętra - Centrum Zdrowia Psychicznego - część budynku wg zamiennego pozwolenia na budowę:

Lp.	pomieszczenie	pow. użytkowa
2.36.	korytarz	22,97 m²
2.37.	sala terapii grupowej	23,29 m²
2.38.	rozdzielnica elektryczna	0,32 m²
2.39.	zajęcia indywidualne	9,05 m²
2.40.	terapia - rękodzieło artystyczne	16,57 m²
2.41.	sala terapii grupowej	27,80 m²
2.42.	WC D/M/os. niepełnospr.	3,89 m²
2.43.	natrysk	2,87 m²
2.44.	WC D/os. niepełnospr.	4,46 m²
2.45.	przedsionek WC męski	1,04 m²
2.46.	WC męski	1,35 m²
2.47.	sala terapii grupowej	19,03 m²
2.48.	przedsionek WC personelu	1,14 m²
2.49.	WC personelu	1,43 m²
2.50.	pom. szatniowo-socjalne	8,12 m²
2.51.	zajęcia indywidualne	11,71 m²
	Razem:	155,04 m²

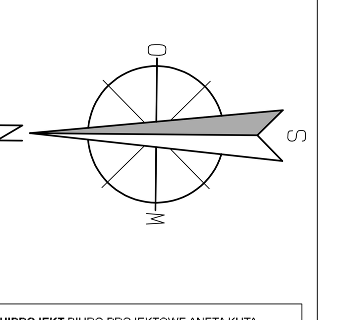

ARCHIPROJEKT BIURO PROJEKTOWE ANETA KUTA
Al. Piaskowa 57, 33-100 Tarnów
kom. 608 84 79 84

TYTUŁ PROJEKTU:

BUDYNEK PRZYCHODNI (CENTRUM ZDROWIA PSYCHICZNEGO, ADMINISTRACJA PRZYCHODNI)

LOKALIZACJA:	dz. nr 1818/2, Tuchów, gmina Tuchów identyf. działki: 121610_4.0001.1818/2	BRANŻA:	ARCHITEKTURA
NAZWA RYS.:	RZUT PIĘTRA	STADIUM:	PROJEKT ZAMIENNY PROJEKT TECHNICZNY
PROJEKTANT:	mgr inż. arch. Aneta Kuta Nr. upr. MPOIA/036/2005 w specjalności architektonicznej	PODPIS:	SKALA: 1:50
PROJEKTANT:	mgr inż. arch. Iwona Fira - Rolewicz Nr. upr. MPOIA/045/2017 w specjalności architektonicznej	PODPIS:	RYS. NR: 04 DATA: 11.2024 r.

Wszelkie prawa zastrzeżone, kopiowanie, powielanie, sprzedaż, tylko za zgodą Archiprojekt